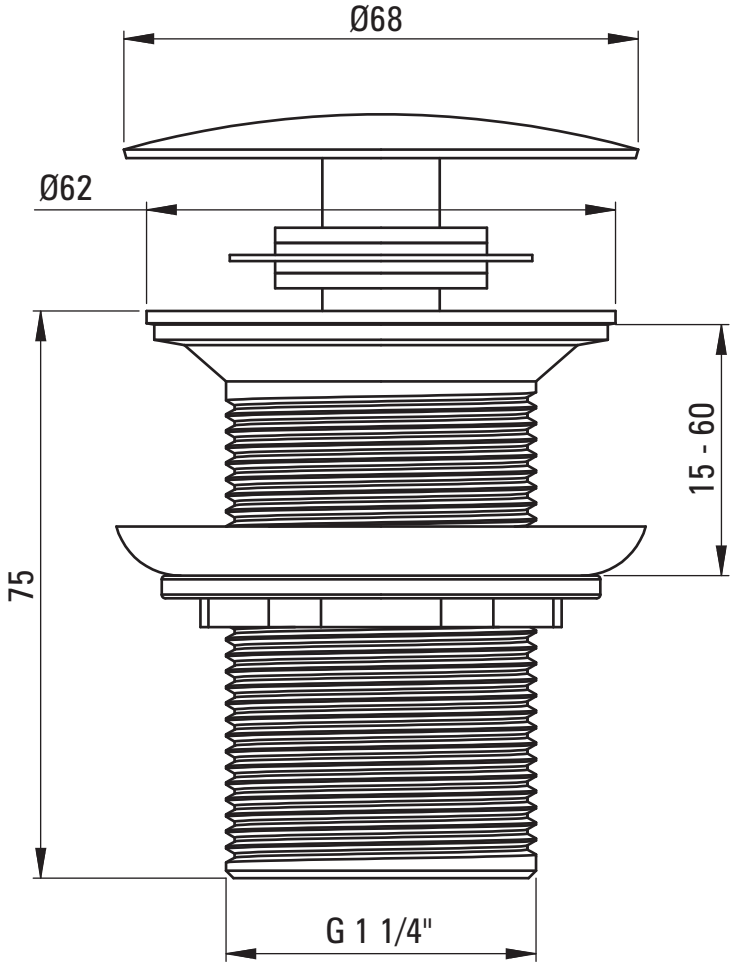
Ø68
Ø62
15 - 60
75
G 1 1/4"